【仕様書別紙２－２】

ボートパーク芦屋
設計図
【係留施設】

福岡県　芦屋町

工事年度	令和　　年度起工　第　　号　工区		
工事名	芦屋港係留施設詳細設計業務委託		
港湾河川名	芦屋港　　地区		
工事箇所	遠賀郡芦屋町大字四町　　地内		
図面名	全体計画平面図		
縮尺	1:1500	図面番号	全　至之内　01　号
事務所名	福岡県北九州県土整備事務所		
認口当　初 可口第　回変更	実口当　初 施口第　回変更	□査定 □	

全体平面図

S=1:1500

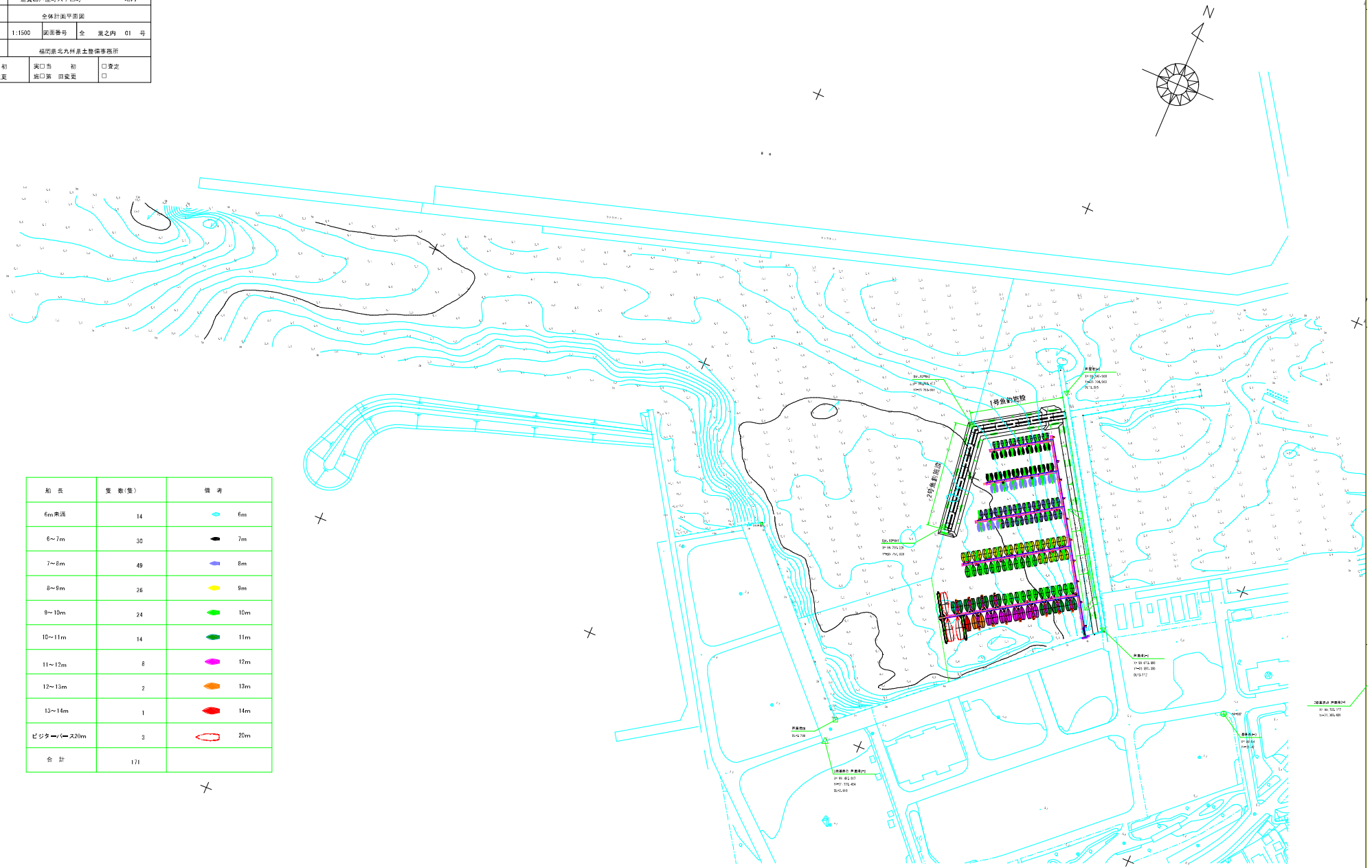

船長	隻数(隻)	備考
6m未満	14	6m
6～7m	30	7m
7～8m	49	8m
8～9m	26	9m
9～10m	24	10m
10～11m	14	11m
11～12m	8	12m
12～13m	2	13m
13～14m	1	14m
ビジターバース20m	3	20m
合　計	171	

工事年度	令和　　年度起工　第　　号　工区			
工事名				
港湾・河川名	芦屋港　　地区			
工事箇所	遠賀郡芦屋町大字四町　　地内			
図面名	平面図			
縮尺	1:500	図面番号	全　葉之内　号	
事務所名	福岡県北九州県土整備事務所			
認可当　初 可　第　回変更	実施当　初 施工第　回変更		□査定 □	

平面図

S=1:500

船　長	隻　数(隻)	備　考
6m未満	14	6m
6～7m	30	7m
7～8m	49	8m
8～9m	26	9m
9～10m	24	10m
10～11m	14	11m
11～12m	8	12m
12～13m	2	13m
13～14m	1	14m
ビジターバース20m	3	20m
合　計	171	

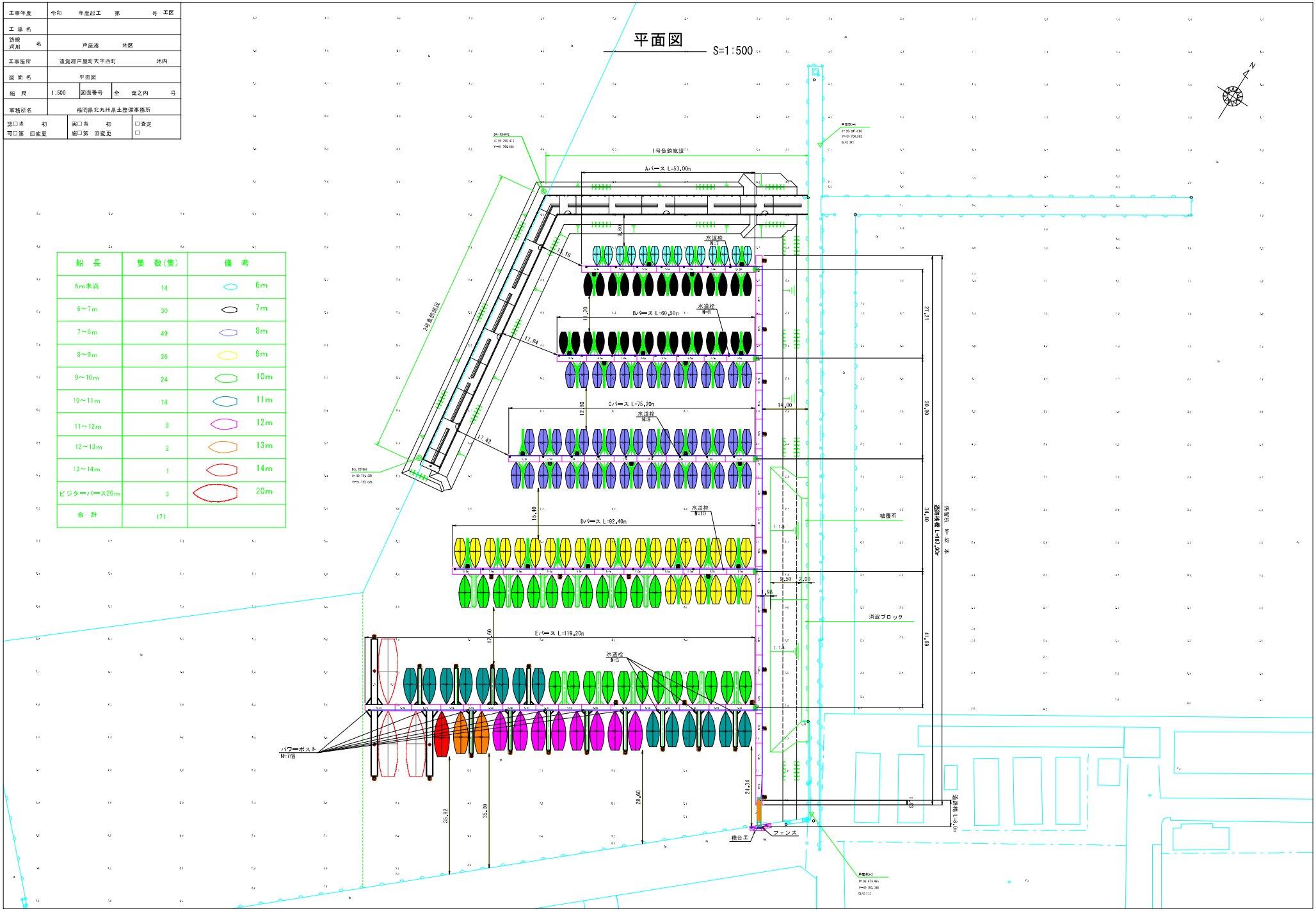

工事年度	令和　　年度起工　第　　号　工区		
工事名	芦屋港係留施設詳細設計業務委託		
港湾 河川　名	芦屋港　　地区		
工事箇所	遠賀郡芦屋町大字四町　　地内		
図面名	杭配置図		
縮尺	1:500	図面番号	全　五之内　03　号
事務所名	福岡県北九州県土整備事務所		
認口当　初 可口第　回変更	実口当　初 施口第　回変更	□査定 □	

φ600 上杭t=11、下杭t=9

番号	No.	X (m)	Y (m)
Aバース	1	99777.418	-31742.111
	2	99788.954	-31729.540
	3	99793.529	-31716.804
	4	99804.265	-31705.582
Bバース	5	99752.959	-31735.431
	6	99756.138	-31724.889
	7	99765.042	-31716.451
	8	99769.510	-31703.884
	9	99781.153	-31691.144
Cバース	10	99719.298	-31730.052
	11	99721.241	-31722.351
	12	99728.213	-31716.050
	13	99734.613	-31701.347
	14	99748.042	-31688.044
	15	99752.443	-31673.340
Dバース	16	99681.230	-31726.694
	17	99682.583	-31719.020
	18	99691.111	-31711.172
	19	99693.882	-31701.271
	20	99700.993	-31695.651
	21	99705.181	-31683.522
	22	99715.815	-31672.368
	23	99718.242	-31663.007
	24	99725.696	-31656.847
Eバース	25	99664.506	-31743.531
	26	99647.479	-31722.562
	27	99653.451	-31713.182
	28	99659.423	-31703.801
	29	99665.394	-31694.421
	30	99670.400	-31666.075
	31	99681.699	-31648.326
	32	99692.783	-31630.915
	33	99617.085	-31718.071
	34	99620.437	-31701.706
	35	99633.173	-31694.795
	36	99640.417	-31685.277
	37	99646.711	-31675.390
	38	99653.005	-31665.504
	39	99659.299	-31655.617
	40	99666.276	-31646.521
	41	99672.248	-31637.140
	42	99678.219	-31627.760
連絡桟橋	43	99808.719	-31700.466
	44	99791.004	-31689.188
	45	99777.507	-31680.596
	46	99764.010	-31672.003
	47	99748.826	-31662.337
	48	99733.642	-31652.670
	49	99718.458	-31643.004
	50	99703.274	-31633.337
	51	99688.089	-31623.671
	52	99670.375	-31612.393

杭配置図 S=1:500

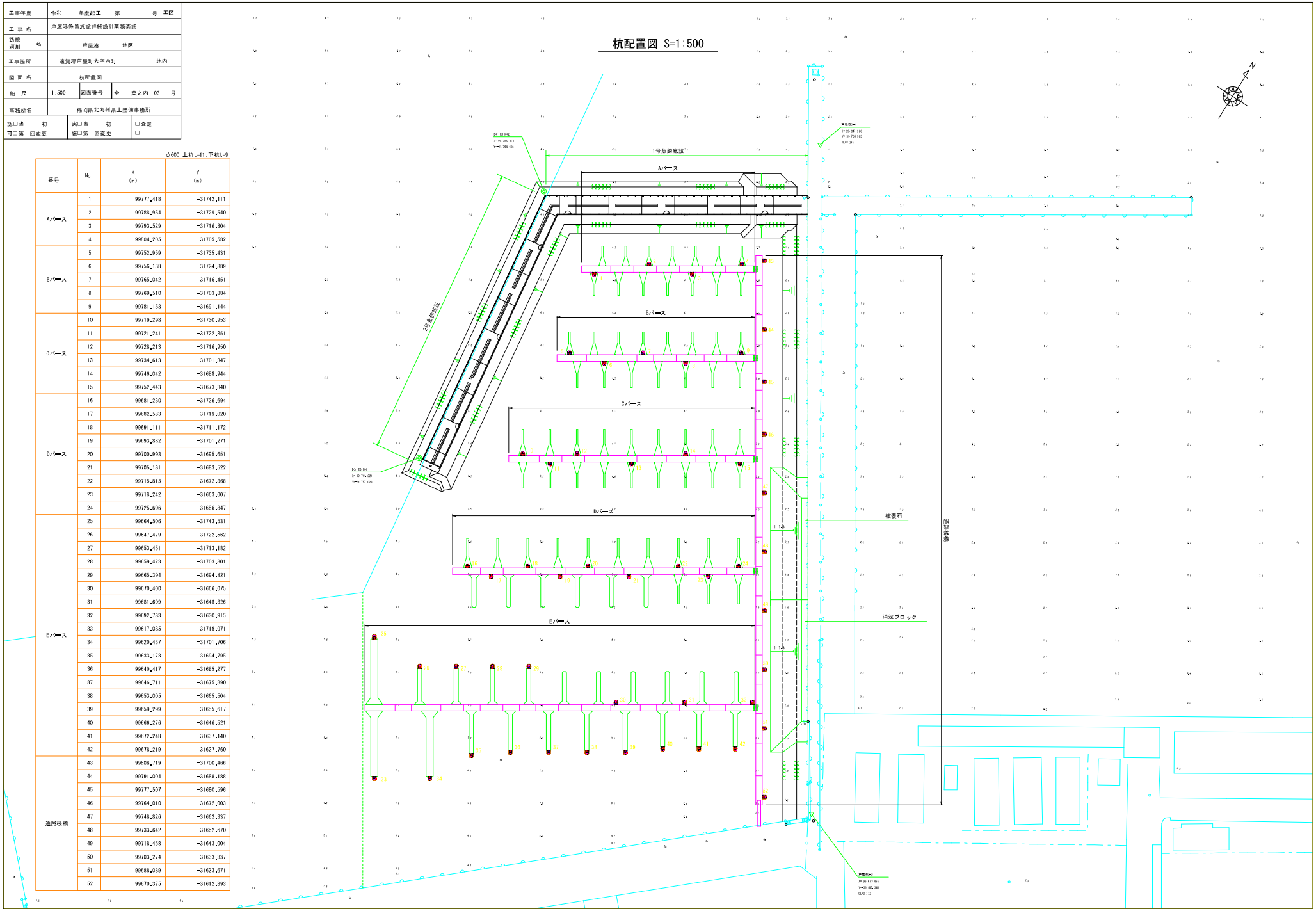

工事年度	令和元　年度起工　第　号	工区		
工事名				
路線 河川　名	芦屋港　地区			
工事箇所	遠賀郡芦屋町大字百町　地内			
図面名	浮桟橋配置平面図			
縮尺	1:400	図面番号	全　葉之内　05　号	
事務所名	福岡県北九州県土整備事務所			
認口当　初 再口第　回変更	実口当　初 旅口第　回変更		□査定 □	

浮桟橋配置平面図

S=1:400

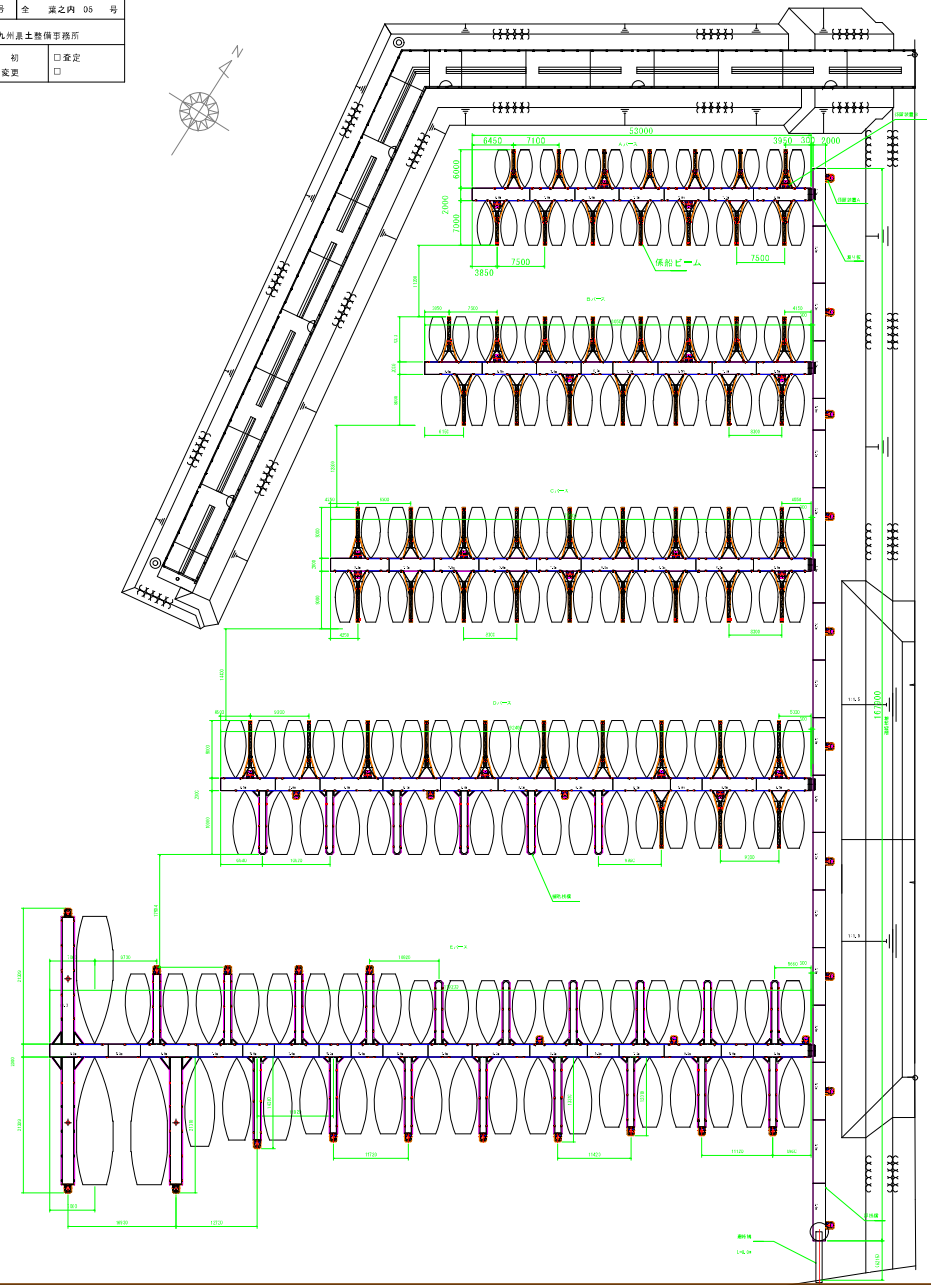

名称	長さ(m)	数量						
		Aバース	Bバース	Cバース	Dバース	Eバース	通路桟橋	合計
浮桟橋	5.0		1		1	6	1	9
	7.0	5	3	3	1	5		17
	8.5		3		3			6
	9.0	2	1	5	5	5	17	35
	9.2			1		1		2
	9.9				1		1	2
係船ビーム	6.0	7						7
	7.0	7	8					15
	8.0		7	18				25
	9.0				13			13
補助桟橋	10.0				6	6		12
	11.0					7		7
	12.0					4		4
	13.0					1		1
	20.0					3		3
係留装置A	———				3	18	10	31
係留装置B	———	4	5	6	6			21
渡り板	———	1	1	1	1	1		5
連絡橋	8.0						1	1
クリート	———	112	120	142	164	218		756
係留船舶	6.0	14						14
	7.0	14	16					30
	8.0		14	35				49
	9.0				26			26
	10.0				12	12		24
	11.0					14		14
	12.0					8		8
	13.0					2		2
	14.0					1		1
	20.0					3		3

工事年度	令和元　年度起工　第　号　工区		
工事名			
路線 河川 名	戸屋港　地区		
工事箇所	遠賀郡戸屋町大字西町　地内		
図面名	連絡橋一般図		
縮尺	S=1:20	図面番号	全　業之内　25　号
事務所名	福岡県北九州県土整備事務所		
認口当　初 可口第　回変更	実口当　初 旅口第　回変更	口査定 口	

連絡橋一般図

平面図 S=1:20

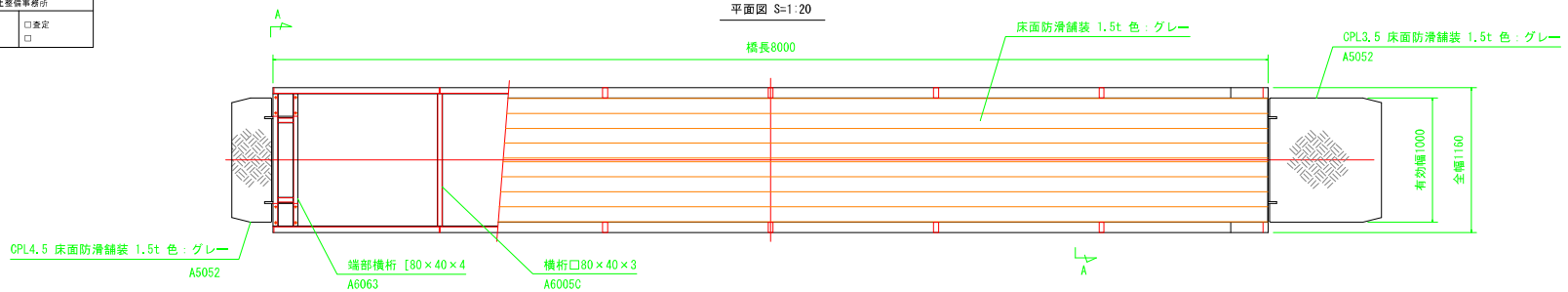

正面図 S=1:20

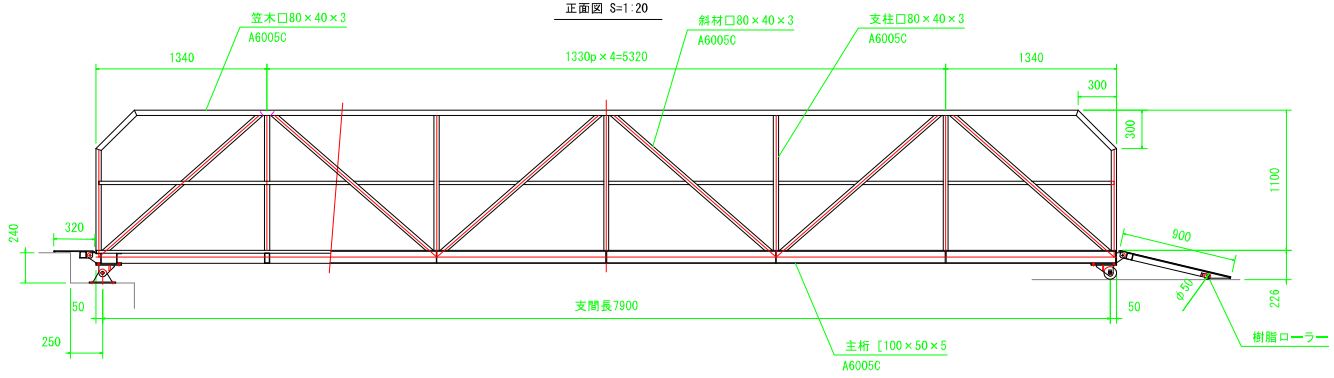

A-A断面図 S=1:20

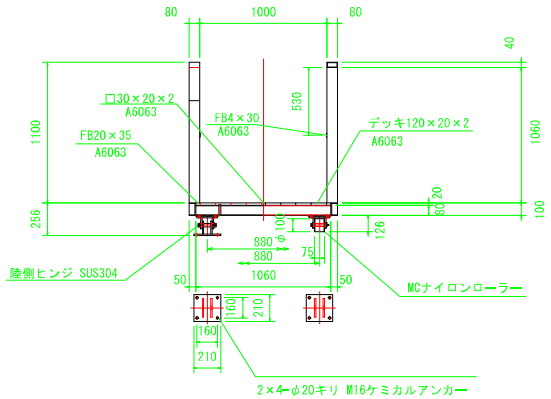

アルミ合金製連絡橋仕様	
形　式	下路式桟橋
上載荷重	1.0kN/m^2
橋　長	8.0m
支 間 長	7.9m
有効幅員	1.0m
自　重	約400kg
材　質	A6063S, A6005CS, A5052P

工事年度	令和元　年度起工　第　号			工区
工事名				
路線 河川　名	芦屋港　地区			
工事箇所	遠賀郡芦屋町大字芦町　地内			
図面名	連絡橋設置図			
縮尺	図示	図面番号	全　葉之内　26　号	
事務所名	福岡県北九州県土整備事務所			
認口当　初 可口第　回変更		実口当　初 旅口第　回変更		口査定 口

連絡橋設置図

設置断面図 S=1:25

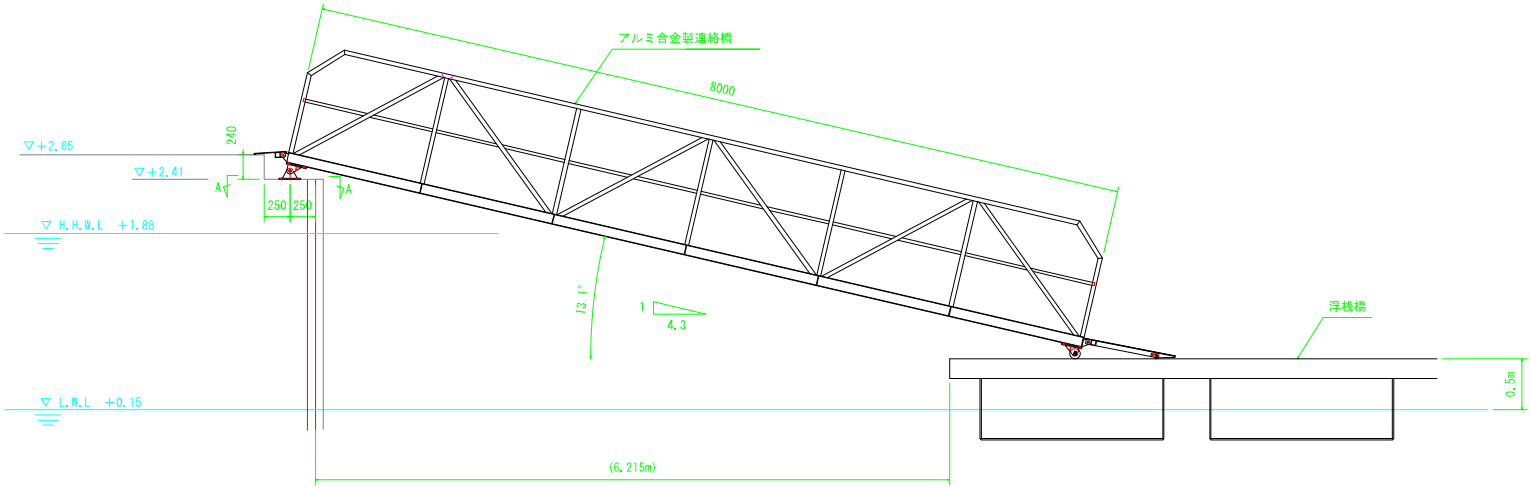

A-A断面図 S=1:10

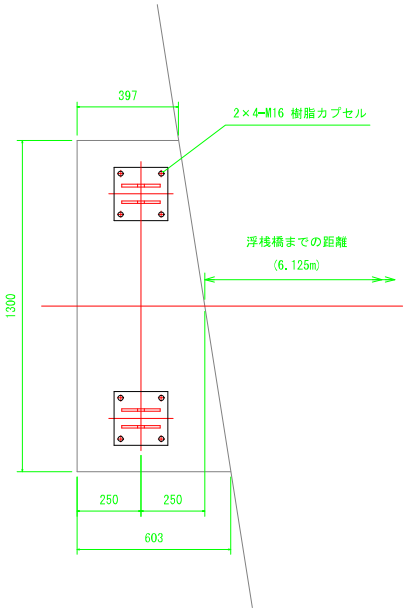

工事年度	令和元　年度起工　第　号		工区
工事名			
路線 河川　名	芦屋港　地区		
工事箇所	遠賀郡芦屋町大字芦町　地内		
図面名	パワーポスト参考図		
縮尺	1:5	図面番号	全　葉之内　35　号
事務所名	福岡県北九州県土整備事務所		
認口当　初 可口第　回変更	実口当　初 旅口第　回変更	口査定 口	

パワーポスト参考図

パワーポスト仕様

給電：コンセント（ﾏﾘﾝｺ社USA）125V.30A、漏電遮断器2P/30Aで保護を4系統（漏電感度電流30mA、高速型0.1秒遮断）
給水：カップリング付き横水栓13を2個
照明：外部照明、重耐塩仕様（電球色LED8W）を1個、内部照明、防水仕様（LED0.67W）を2個
外部及び内部照明は、漏電遮断器2P/5Aで保護、夜間は内蔵明るさセンサーにより自動点灯

本体（箱体）仕様

本体	ＳＵＳ３０４	2.0ｔ
操作扉	ＳＵＳ３０４	2.0ｔ
内側パネル	ＳＵＳ３０４	2.0ｔ
部品取付金具他	ｱｴﾝﾒｯｷ鋼鈑	1.0t～2.3t
ベース	ＳＵＳ３０４	3.0t
塗装	白色　耐塩塗装	

照明灯仕様　（重耐塩仕様）

機能	屋外・防雨・防湿仕様
性能	防水・防塵性能：IP65
本体	アルミダイカスト（ｽﾃﾝｶﾗｰ塗装）
グローブ	ガラス（乳白艶消し）
定格電力	消費電力８W　AC100V/14VA
ＬＥＤ	LED8W　演色性Ra83　電球色（2700K）
光源寿命	40000時間（交換不可）

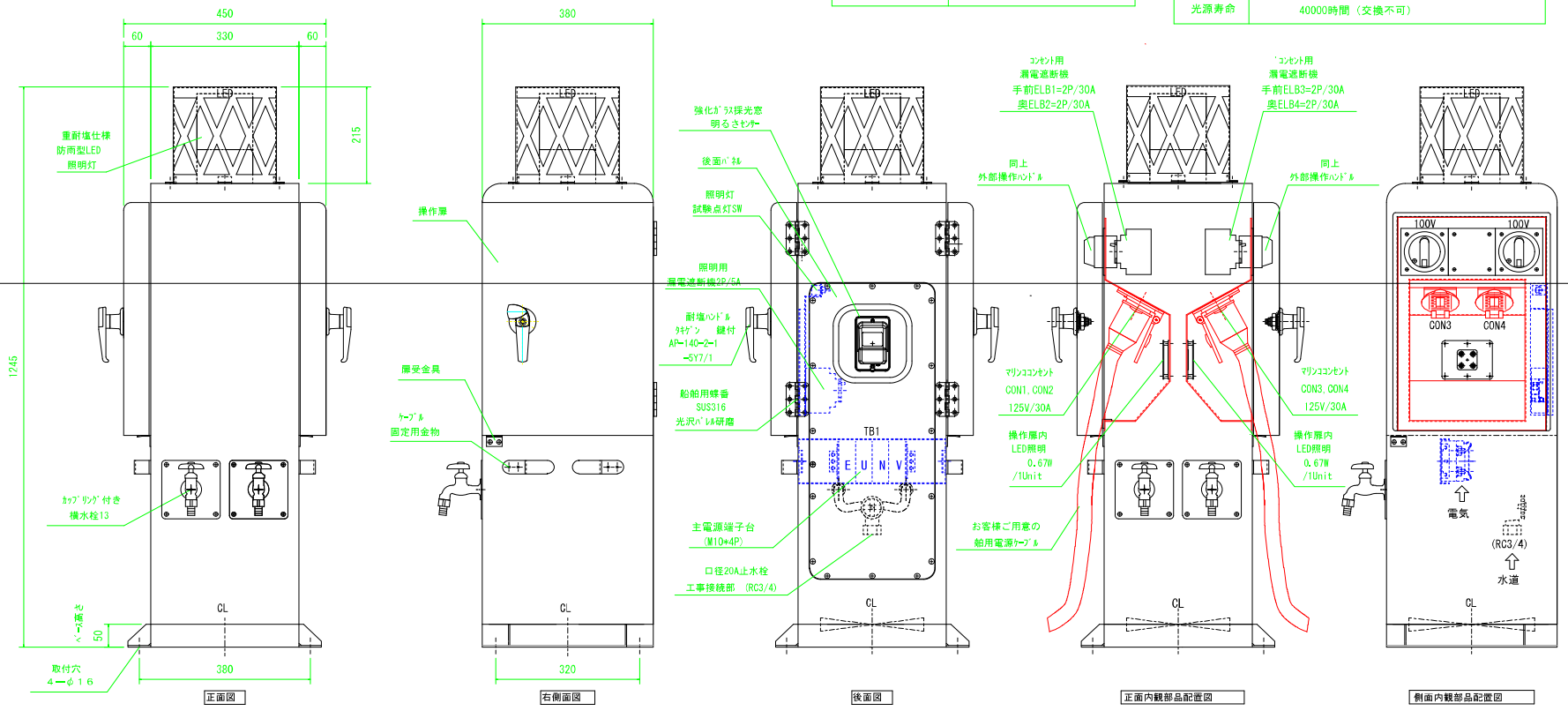

（重量約64Kg）

工事年度	令和元　年度起工　第　号		工区
工事名			
港湾河川名	芦屋港　地区		
工事箇所	遠賀郡芦屋町大字四町　地内		
図面名	給水栓参考図		
縮尺	1:2	図面番号	全　葉之内　36　号
事務所名	福岡県北九州県土整備事務所		
認口当　初 可口第　回変更	実口当　初 施口第　回変更	□査定 □	

浮桟橋配水図

w：給水栓(27基)
p：パワーポスト(7基)
○：チーズ
40A→25A：4個
25A→20A：39個
●：90°エルボ
40A→25A：1個
25A→20A：5個

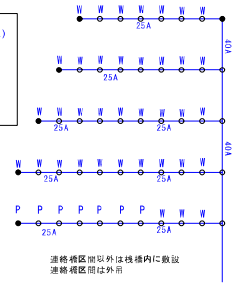

連絡橋区間以外は桟橋内に敷設
連絡橋区間は外示

給水栓参考図

S=1:2

給水栓および給水栓ボックス

材質：ステンレス製

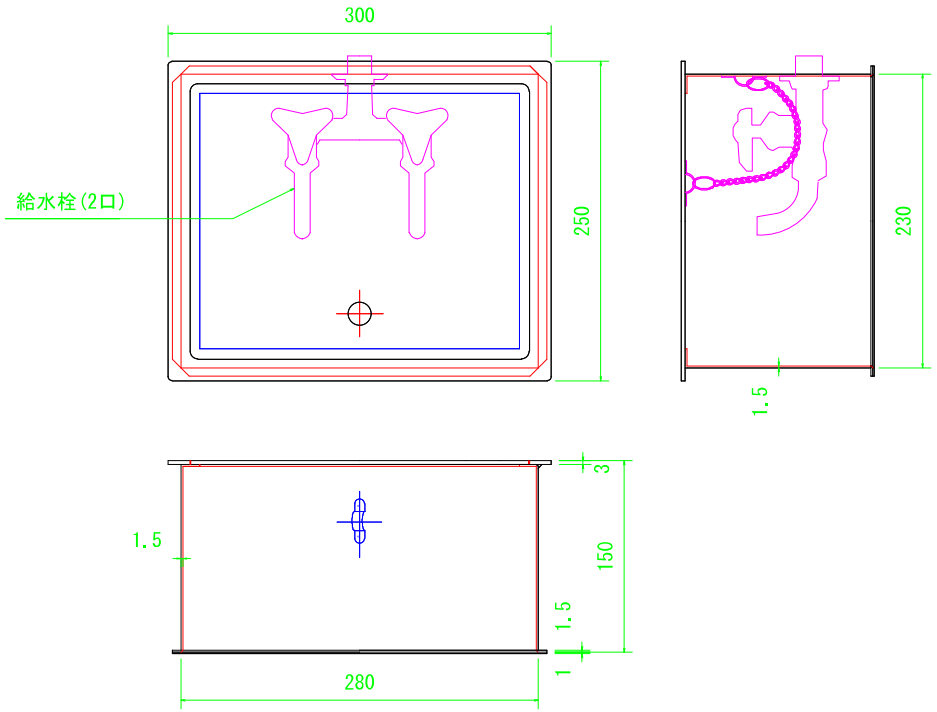

工事年度	令和　年度起工　第　号			工区
工事名	芦屋港係留施設詳細設計業務委託			
港湾河川名	芦屋港　地区			
工事箇所	遠賀郡芦屋町大字四町　地内			
図面名	フェンス参考図			
縮尺	図示	図面番号	全　至之内　02　号	
事務所名	福岡県北九州県土整備事務所			
認口当　初 可口第　回変更	実口当　初 施口第　回変更		□査定 □	

フェンス参考図

平　面　図

(S=1／10)

正　面　図

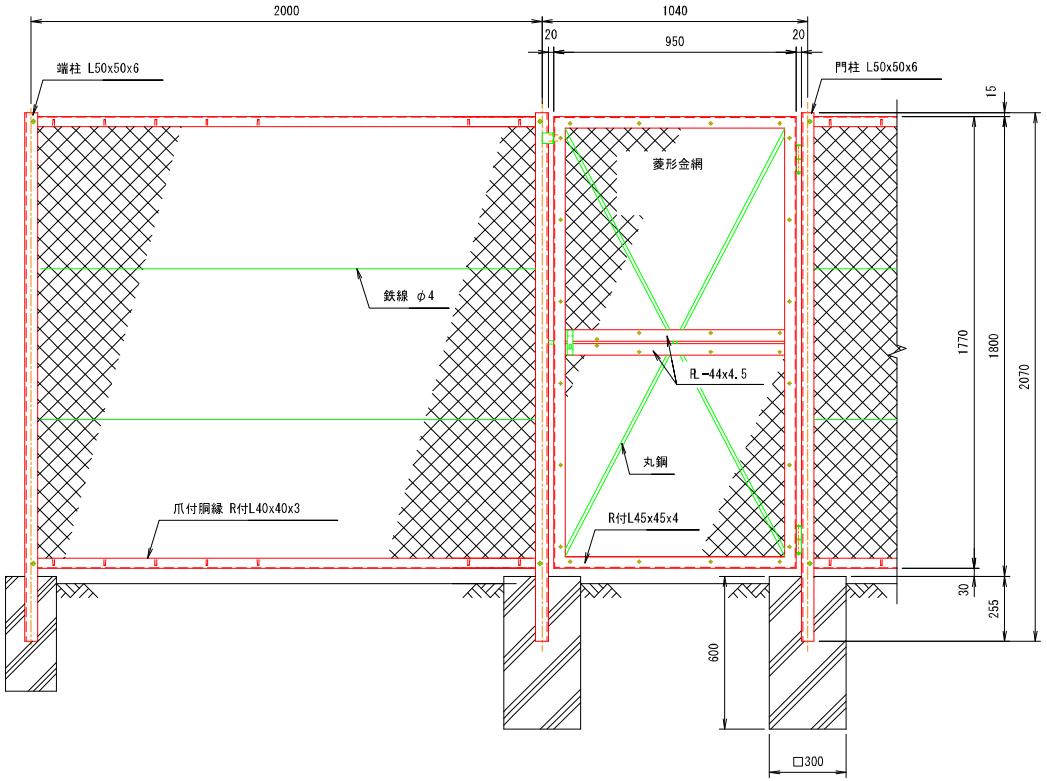

カンヌキ取付詳細図

(S=1／5)

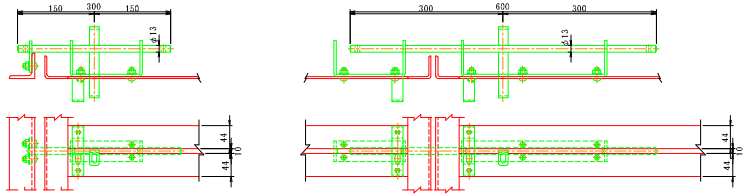

(設計条件) 風荷重：昭和57年改正 建築基準法・同施行令に基づく風圧力に準拠。

(基礎条件) 長期許容地耐力98kN/m^2 の場合。